SILVERLINE DENMARK

SL3120 60/90CM HV BETA
Energiklasse A, A+

Bemærkninger

comfort zone

Produkt egenskaber

Specifikationer:

- **Hvid**
- **Kapacitet 218 – 565 (boost 744) m3/t (60 cm)**
- **Kapacitet 229 – 575 (boost 759) m3/t (90 cm)**
- **Lydniveau 44 – 67 dB (60 cm)**
- **Lydniveau 44 – 69 dB (90 cm)**
- **Energiklasse A (60 cm)**
- **Energiklasse A+ (90 cm)**
- **4 hastigheder**
- **Easytouch betjening**
- **Belysning 2 x 3 W LED**
- **Digitalt display**
- **Filterindikator**
- **Eftersug funktion**
- **Vaskbart alu. fedtfilter**
- **Kun 40 cm dyb**
- **Aftræksstuds Ø150 mm, mulighed for reduktion til Ø120 mm**
- **Potentialfri relæ**
- **Vægmonteret**

EKSTRA TILBEHØR
- **Smigskæring**
- **Forlænger skorsten**
- **Ekstern motor til loft, væg eller tag**
- **Kulfilter (KUL5, KUL6)**
- **Thermospjæld Ø148**
- **Kondensvandsamler**

Modelnummer: SL 3120

Bredde	Farve	Varenr	EAN	Pris
60	HVID	SL 3120-60HV	8699316329039	4.995
90	HVID	SL 3120-90HV	8699316329053	5.495
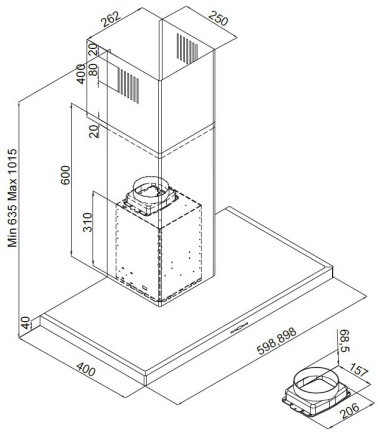
Skitsetegning